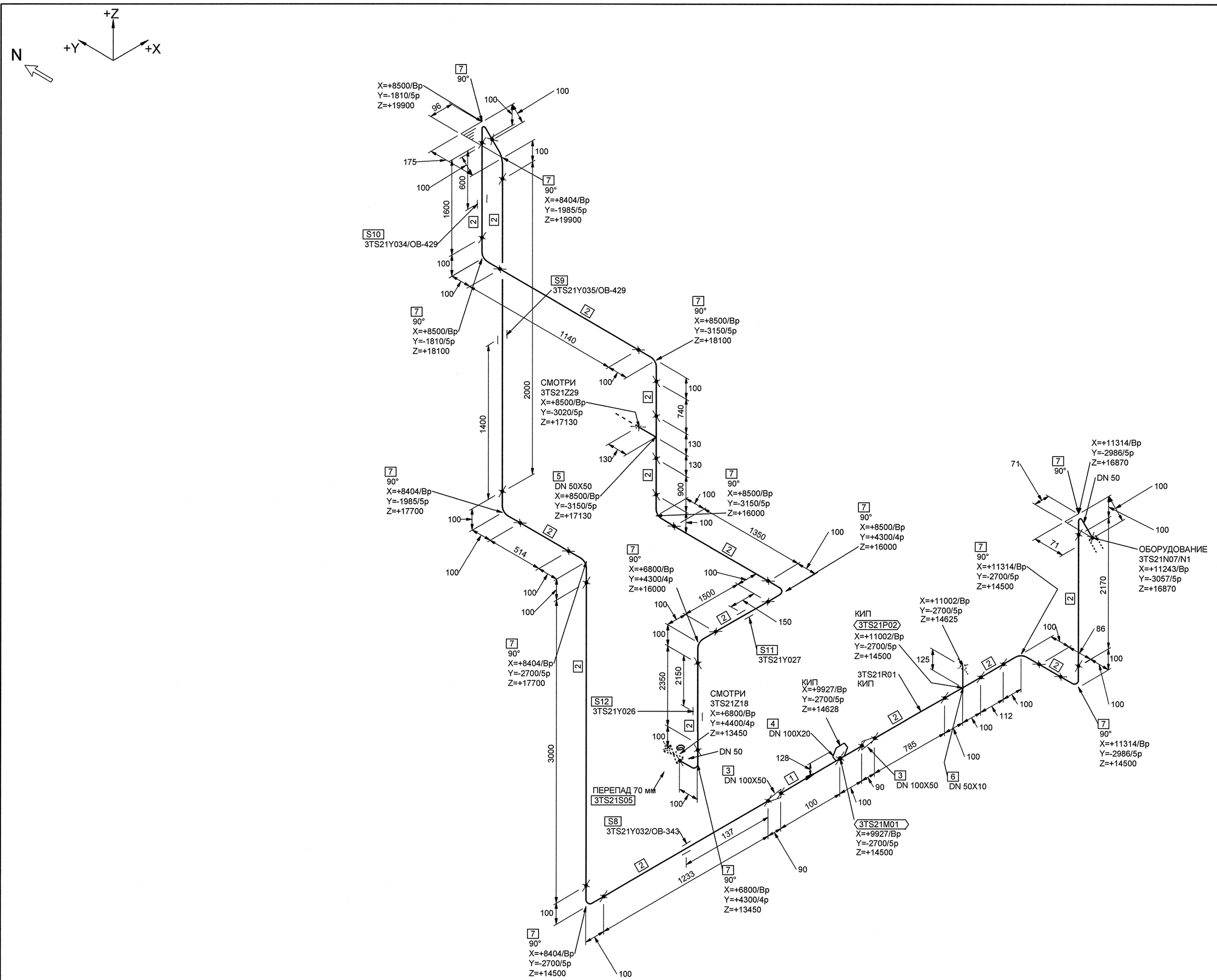

МОНТАЖНЫЕ ЭЛЕМЕНТЫ

ПОЗ	НАИМЕНОВАНИЕ	КОЛ	МАТЕРИАЛ	МАССА ЕД-ЦЫ, КГ
1	СТО 79814898 109-2009 ТРУБА 108x5.0	0.200 М	08Х18Н10Т ГОСТ 9940-81	12.78
2	СТО 79814898 109-2009 ТРУБА 57x3.0	19.481 М	08Х18Н10Т ГОСТ 9941-81	4.02
3	05 СТО 79814898 115-2009 ПЕРЕХОД К С 100x50-PN 25	2	08Х18Н10Т ГОСТ 9940-81	1.15
4	БОБЫШКА 3-БС1-Н-М20x1,5/17,5/26-20	1	08Х18Н10Т ГОСТ 5949-75**	-
5	01 СТО 79814898 124-2009 ТРОЙНИК РАВНОПРОХОДНЫЙ С 57x3.0-PN 25-IIIc	1	08Х18Н10Т СБОРНЫЙ	1.50
6	11 СТО 79814898 121-2009 ТРОЙНИК ПЕРЕХОДНЫЙ С 50x10-PN 25-IIIc	1	08Х18Н10Т СБОРНЫЙ	0.95
7	01 СТО 79814898 111-2009 КОЛЕНО С 90°-57x3.0-PN 25	14	08Х18Н10Т ГОСТ 9941-81	0.60
8	3TS21Y032/ОВ-343 ПРОХОДКА НЕПОДВИЖНАЯ	1		-
9	3TS21Y035/ОВ-429 ПРОХОДКА НЕПОДВИЖНАЯ	1		-
10	3TS21Y034/ОВ-429 ПРОХОДКА НЕПОДВИЖНАЯ	1		-
11	3TS21Y027 ОПОРА НЕПОДВИЖНАЯ	1		-
12	3TS21Y026 ПОДВЕСКА ПРУЖИННАЯ	1		-

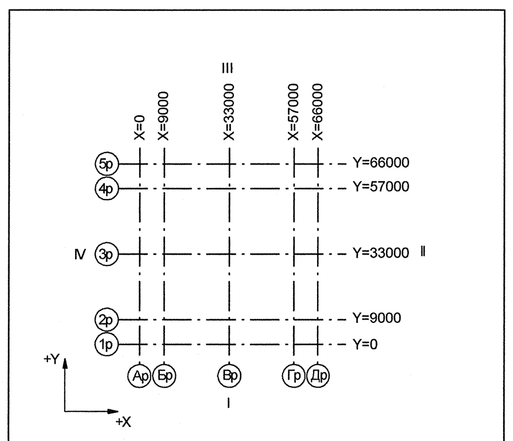

Номер трубопровода - I
Подведомственность - ПНАЭГ 7-008-89
Классификационное обозначение по НП-001-97 - 3Н
Группа по ПНАЭГ 7-008-89 - С
Класс безопасности по НП-001-97 - 3
Категория сейсмостойкости по НП-031-01 - II
Рабочие параметры: Рр= 0.05 МПа, tр=70°С
Параметры пневмоиспытания: Рп=0.06 МПа, t не менее 5°С
Среда- Парогазовая смесь

3TG11Z01_01		3	DN 100	Z+ 2700 X+ 175 Y- 2775	3TG11W01/N1				S8 3TG11Y01/РТ-997			3TG11J01/ ТГ-235
Код блока	Трубопроводы проектируемые	Позиция детали	Условный проход	Координаты элементов в здании	Код оборудования/ Номер патрубка	Шов заводской	Шов монтажный	Резьбовое соединение	Позиция опоры Код опоры / код проходки	Направление среды	Переход	Штуцер	Код герметичной проходки/ код проходки

Изм.	Кол.уч.	Лист	№ док.	Подпись	Дата
1	-	Зам.	102-12		-
Инженер		Сойриф			11.12
Пров.вед.инж.		Веренцова			11.12
Пров.нач.гр.		Жук			11.12
Н.контр.		Краснояров			11.12

АРХИВНЫЙ ЭКЗЕМПЛЯР

Инв.подл.№ R3.00783.1.0.11
Лист 37

R3.TS21.3072.011.01.00.018

Ростовская АЭС Блок 3

Реакторное отделение
Негерметичная часть
Трубопроводы системы очистки технологических сдувок

Стадия	Лист	Листов
Р	1	1

Изометрический чертеж
3TS21Z19

ОАО "НИАЭП" 2012

Формат А1

ДОПОЛНИТЕЛЬНЫЕ ПОДПИСИ

Взам. инв. N

Подп. и дата

Инв. N подл. R3.00783.1.0.11